## Schematy obwodów wejściowych adapterów serii

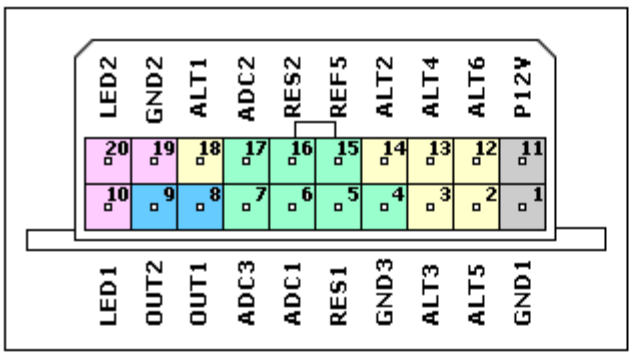


| | |
|---|---|
| GND1 | Masa zasilania |
| P12V | Zasilanie +12V 12/34mA |
| ALT1...6 | Wejścia/wyjścia portu cyfrowego |
| ADC1...3 | Wejścia/wyjścia portu analogowego |
| RES1...2 | Rezystory dopasowania wejść |
| REF5 | Wyjście +5V referencyjne |
| GND3 | Masa sygnałów wejściowych |
| OUT1...2 | Wyjścia cyfrowe |
| LED1...2 | Wyjście Kat./Anoda LED nadawcza |
| GND2 | Ekran kabla LED nadawczej |

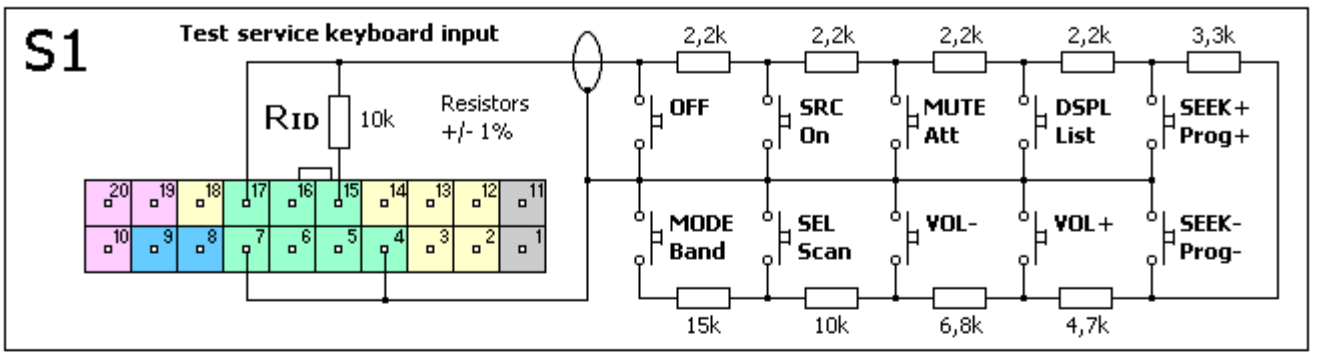


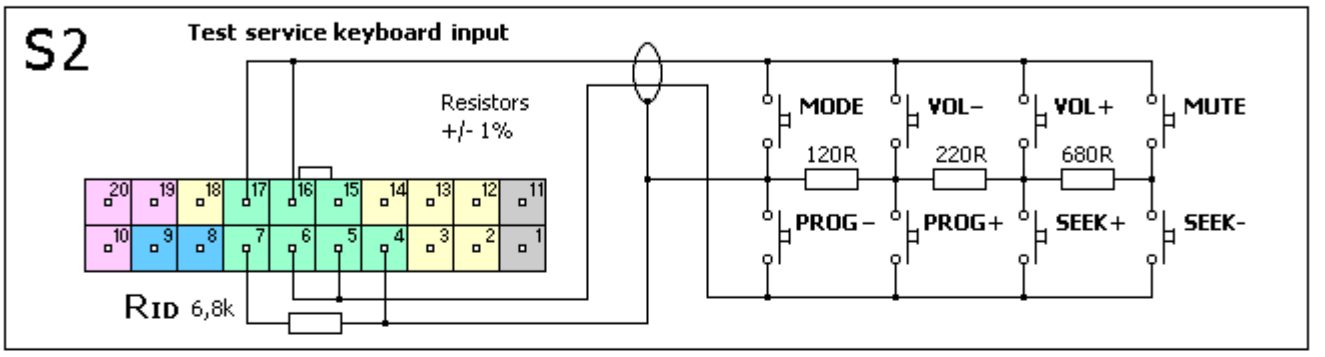


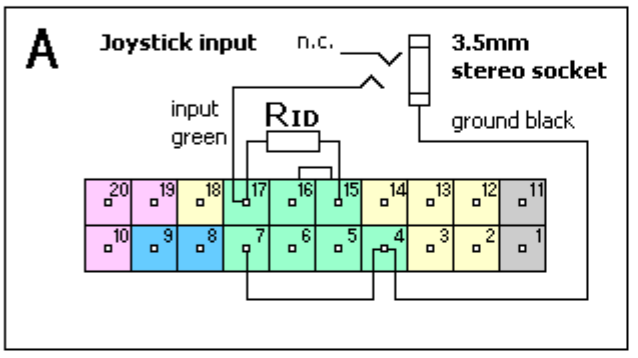


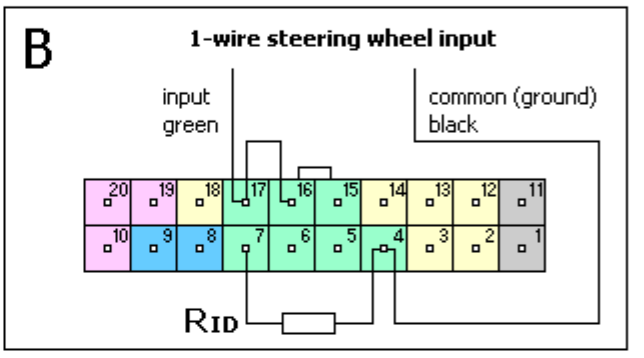


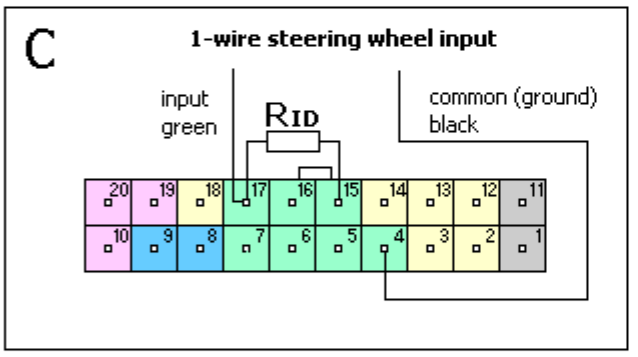


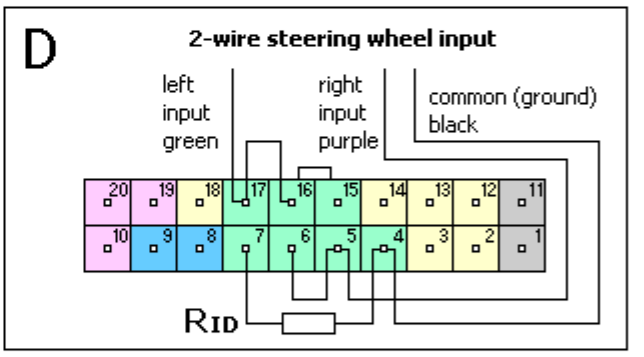


## Schematy obwodów wyjściowych

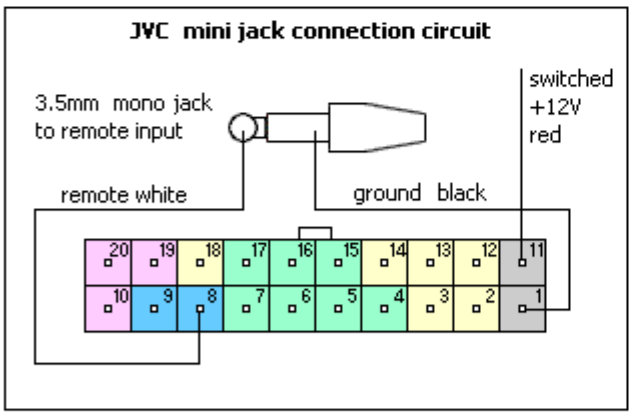


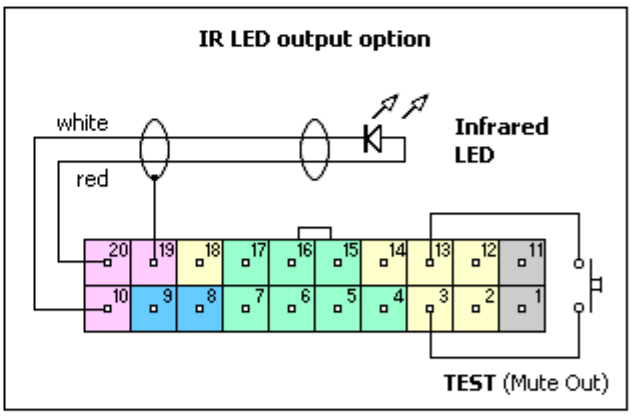


## Kierownice (obwody wejściowe) i rozkazy sterowania JVC

| RM-RK31/50/60 przyciski | SOURCE | << R | F >> | VOL- | VOL+ | O/I /ATT | ^ U | v D |
|---|---|---|---|---|---|---|---|---|
| UNI22JVC funkcje | **SRC** | **SEEK-** | **SEEK+** | **VOL-** | **VOL+** | **MUTE/*OFF** | **BAND** | **P+** |
| Klawiatura serwisowa S1 | SRC | SEEK- | SEEK+ | VOL- | VOL+ | MUTE | MODE | SEL |
| Klawiatura serwisowa S2 | MODE | SEEK- | SEEK+ | VOL- | VOL+ | MUTE | P- | P+ |
| Sony Joystick RM-X2S/4S | Source | Seek- | Seek+ | Vol- | Vol+ | Att | Mode | Sel |
| Opel wszystkie bez CAN | On/Src | Prog- | Prog+ | Vol- | Vol+ | Scan | * Prog- | * Prog+ |
| Ford wtyk 17pin | Mode | Seek- | Seek+ | Vol- | Vol+ | - | * Seek- | * Seek+ |
| Chrysler Cherokee | Source | Seek- | Seek+ | Vol- | Vol+ | P+ | * Seek- | * Seek+ |
| Toyota Avensis | Mode | Down | Up | Vol- | Vol+ | - | * Down | * Up |
| Alfa Romeo 147, 156 | Source | Prog- | Prog+ | Vol- | Vol+ | Mute | * Prog- | * Prog+ |
| Citroen Xsara I/II | Mode | Seek- | Seek+ | Vol- | Vol+ | Mute | P- | P+ |
| Citroen Xsara Picasso | Mode | Seek- | Seek+ | Vol- | Vol+ | Mute | P- | P+ |
| Citroen Xantia | Sel | Seek- | Seek+ | Vol- | Vol+ | Mute | Prog- | Prog+ |
| Peugeot 406 (fabr. Philips) | Src | Seek- | Seek+ | Vol- | Vol+ | Band | * Seek- | * Seek+ |
| | | | | | | | | |
| | | | | | | | | |
| | | | | | | | | |
| | | | | | | | | |
| | | | | | * funkcja - naciśnięcie **> 1sek.** | | | |